klipxtreme

Soporte articulado con inclinación y giro para pantallas LED/LCD y plasma

Guía de instalación rápida

KPM-955

Introducción:

Gracias por preferir el Soporte con inclinación y giro KPM-955. Este producto viene con todos los herrajes y componentes necesarios para su instalación. Cuando abra el empaque, verifique la condición y cantidad de las piezas mencionadas en la lista antes de comenzar la instalación.

1. Kit de herrajes

Etiqueta	Imagen	Descripción	Cantidad
A		Conjunto para montaje en la pared	1
B		Brazo de montaje del panel	2
C		Plantilla	1
D		Sujetador roscado para instalación sin herramientas	2
E		Llave para tuercas	1
F		Nivel de burbuja	1
M-A		Tornillo M5x14mm	4
M-B		Tornillo M6x14mm	4
M-C		Tornillo M6x30mm	4
M-D		Tornillo M8x30mm	4
M-E		Tornillo M8x50mm	4

Etiqueta	Imagen	Descripción	Cantidad
M-F		Arandela rectangular	4
M-G		Espaciador redondo corto	8
M-H		Espaciador redondo largo	8
W-A		Tornillo tirafondo	6
W-B		Tarugo para concreto	6
W-C		Arandela plana de metal	4

IMPORTANTE:

El proceso de ensamblaje debe ser ejecutado al menos por dos personas capacitadas. El manejo inadecuado o el montaje defectuoso de la unidad puede resultar en lesiones físicas o daños materiales.

Peso máximo del panel plano o curvo:

La estructura de la pared debe ser capaz de soportar al menos cinco veces el peso del panel plano. De lo contrario, deberá reforzar la estructura de la pared.

2. ADVERTENCIA

- Antes de proceder con la instalación de este producto, lea detenidamente las instrucciones contenidas en esta guía. Mantenga estas instrucciones en un lugar accesible como referencia en el futuro.
- Debe practicar todas las medidas de seguridad pertinentes durante todo el proceso de ensamblaje del producto. Para evitar lesiones físicas, utilice herramientas y equipo de protección adecuados para ensamblar el producto.
- Klip Xtreme no se hace responsable de cualquier daño ocasionado por el uso indebido de un soporte Klip Xtreme o de cualquier daño producto de una conexión o modificación no autorizada, como tampoco asume responsabilidad alguna por perjuicios, reclamos, demandas, acciones judiciales o encausamientos de cualquier índole que surjan, se originen, o de cualquier otra forma, estén vinculados con dicha utilización, conexión o modificación.

3. Instalación de los brazos de montaje en el panel posterior de la pantalla

1. Coloque la pantalla plana hacia abajo sobre una superficie suave y lisa para localizar los puntos de montaje en la parte posterior de la unidad.
2. Determine el tamaño correcto de los agujeros insertando cuidadosamente una pajilla o un palillo, y marque la profundidad del punto de montaje. Cabe hacer notar que no se utilizarán todos los herrajes incluidos.

ADVERTENCIA: Verifique que la combinación entre el tornillo de rosca y el espaciador sea la correcta para su televisor. De ser muy corta, no será capaz de sostener el televisor, y de quedar demasiado larga, podría dañar la unidad.

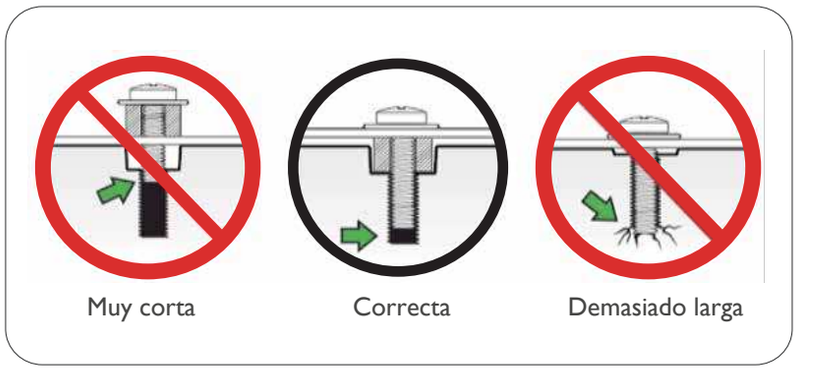

3. Fije los brazos de montaje al panel plano, alineando los agujeros con los orificios roscados respectivos en la sección posterior de la pantalla.

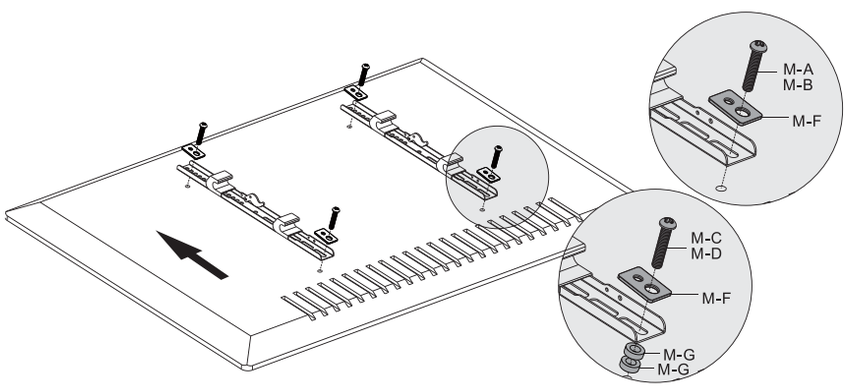

Instalación del soporte en un panel plano estándar

4. Deberá utilizar espaciadores entre el brazo de montaje y la pantalla si el panel posterior tuviera forma irregular o puntos de montaje embutidos para compensar la diferencia de profundidad.

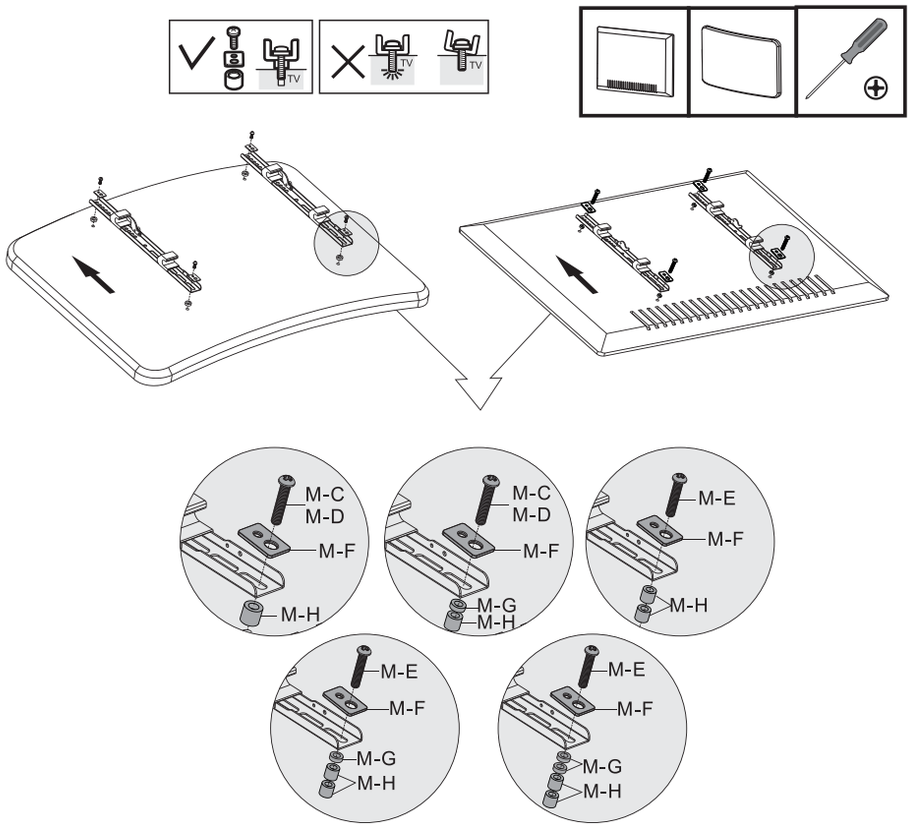

Pantallas curvas y planas con panel posterior irregular o puntos de montaje embutidos

5. Use los tornillos y las arandelas rectangulares seleccionados para asegurar ambos brazos a la pantalla. Recuerde de no ejercer demasiada presión al insertar los tornillos.

4. Instalación en la pared

1. Utilice la plantilla suministrada para marcar los puntos de montaje en la pared.
2. Defina primero la ubicación de los montantes detrás de muros fabricados con paneles de yeso o de madera. Puede utilizar un detector de montante para determinar el centro de cada uno.
3. A continuación, marque la posición de los primeros dos montantes detectados en la pared.
4. Verifique que los agujeros de montaje estén alineados en línea recta y debidamente centrados con el montante.

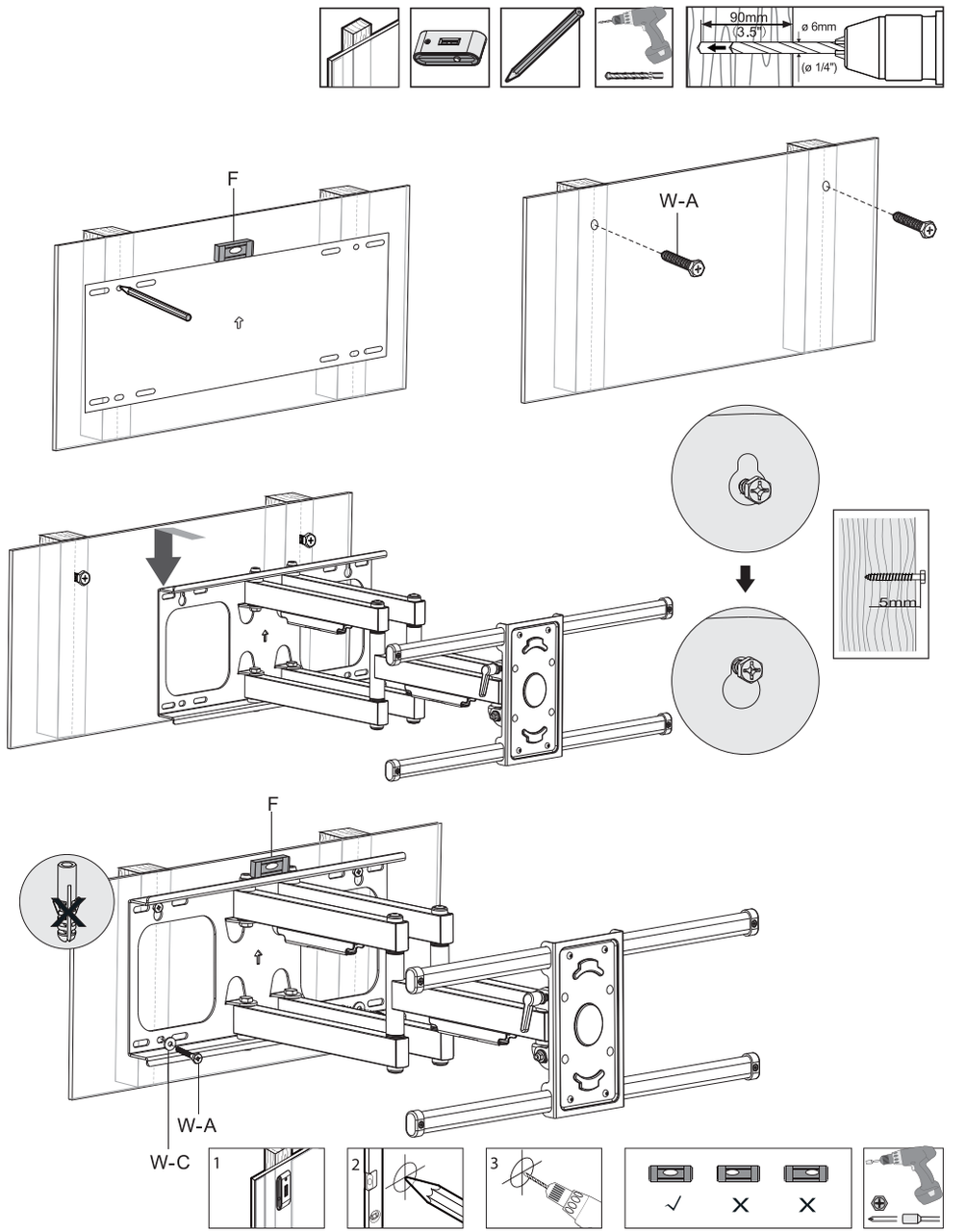

5. Para paredes de concreto o ladrillo, nivele la placa de pared y determine las ubicaciones de los agujeros.

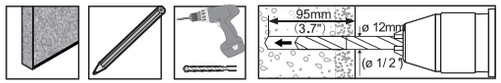

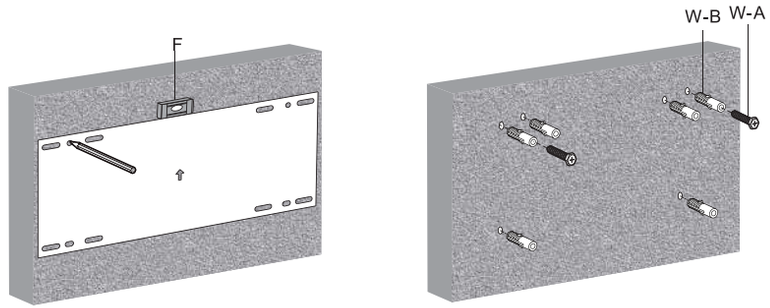

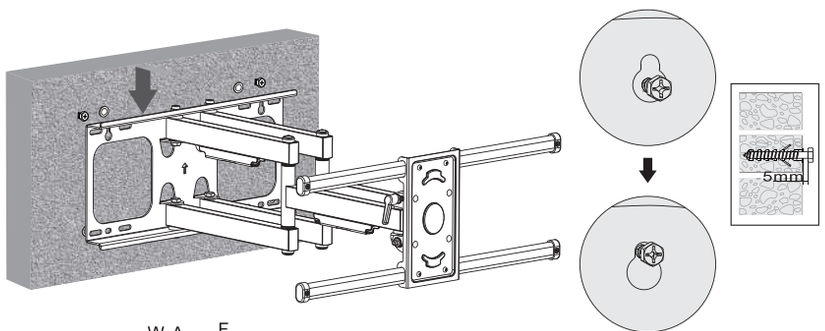

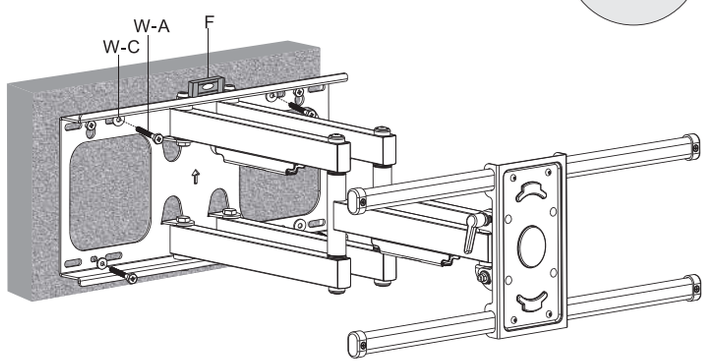

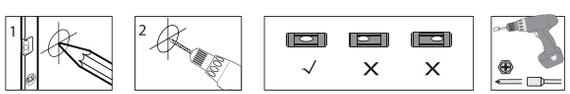

6. Observe el nivel de burbuja. Si la burbuja se ubica en el centro de las líneas, significa que la placa de pared está correctamente posicionada en la superficie.
7. Perfore los agujeros piloto con una broca, como se muestra en la ilustración.
8. Para paredes de concreto o ladrillo, inserte los tarugos asegurándose de que se encuentran a ras de la superficie.
9. Inserte los tirafondos y las arandelas, y atorníllelos firmemente a la pared.

5. Armado final

1. El panel plano debe ser levantado cuidadosamente por al menos dos personas, con el fin de montarlo en el soporte de pared que acaba de instalar.
2. Cuelgue ambos brazos alineando los ganchos superior e inferior en los rieles horizontales del soporte.

3. Levante la pestaña de cada brazo e inserte un sujetador roscado para asegurar la pantalla en la pared, tal como se ilustra a continuación.

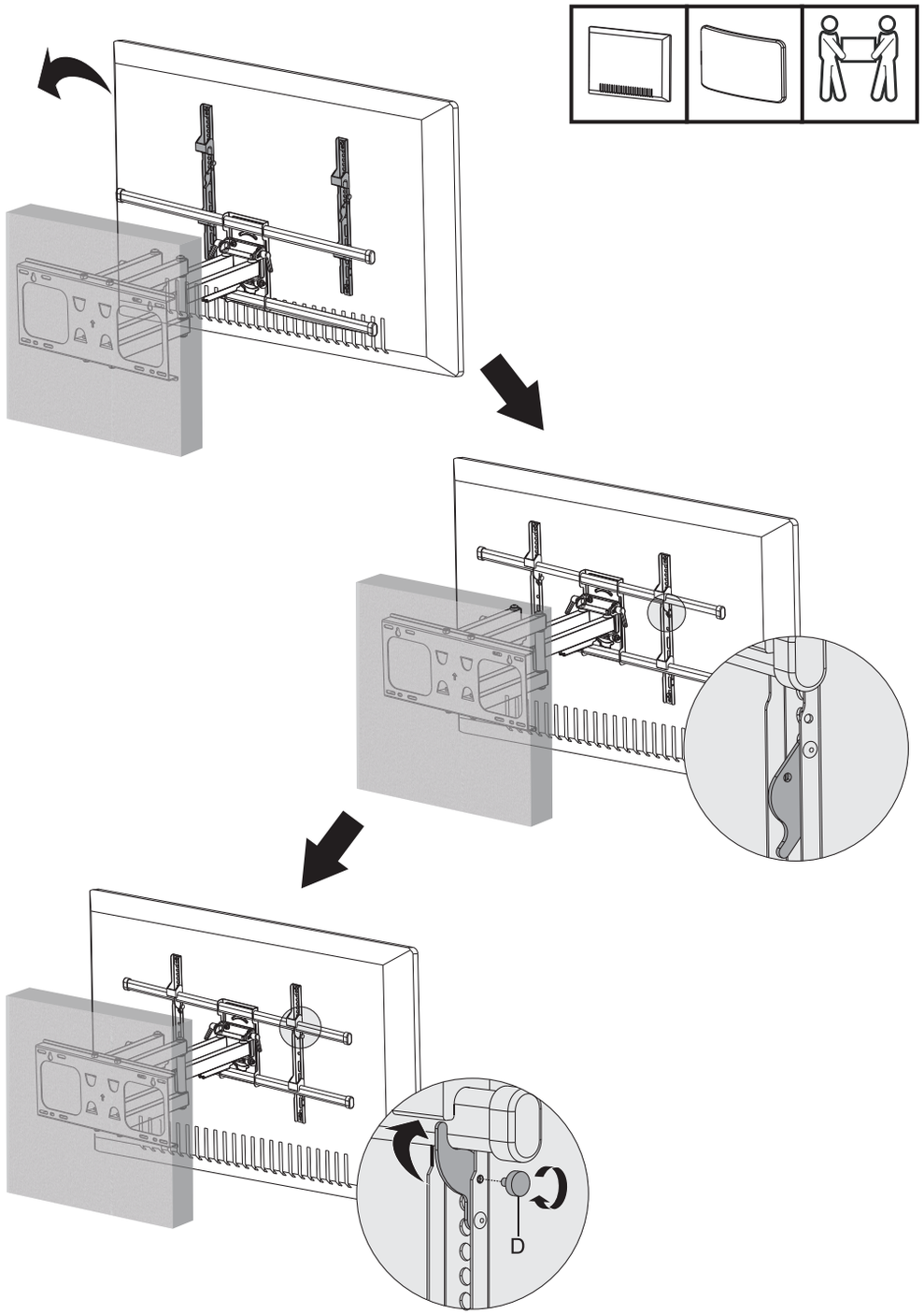

4. Con el soporte completamente extendido, realice todas las conexiones necesarias y guíe los cables a través de las canaletas del organizador de cables, con el fin de darle un aspecto más profesional y acabado a toda su instalación.

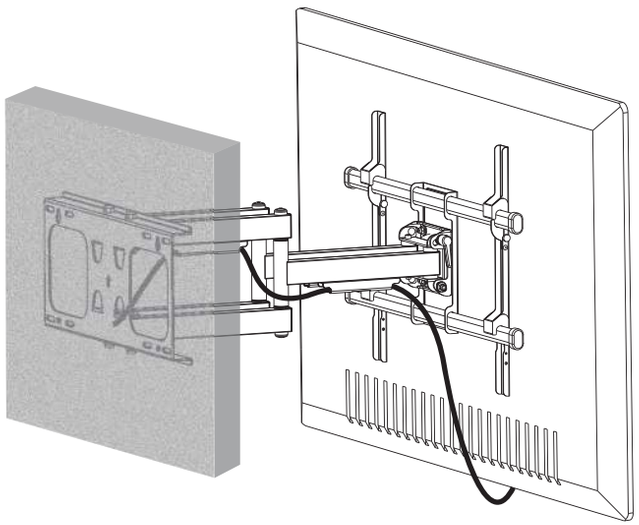

5. Ajuste la inclinación y use la llave suministrada para apretar las tuercas inferiores que fijan la placa conectora al soporte de pared. Luego gire las palancas de tensión laterales en sentido horario para fijar la pantalla en su lugar.

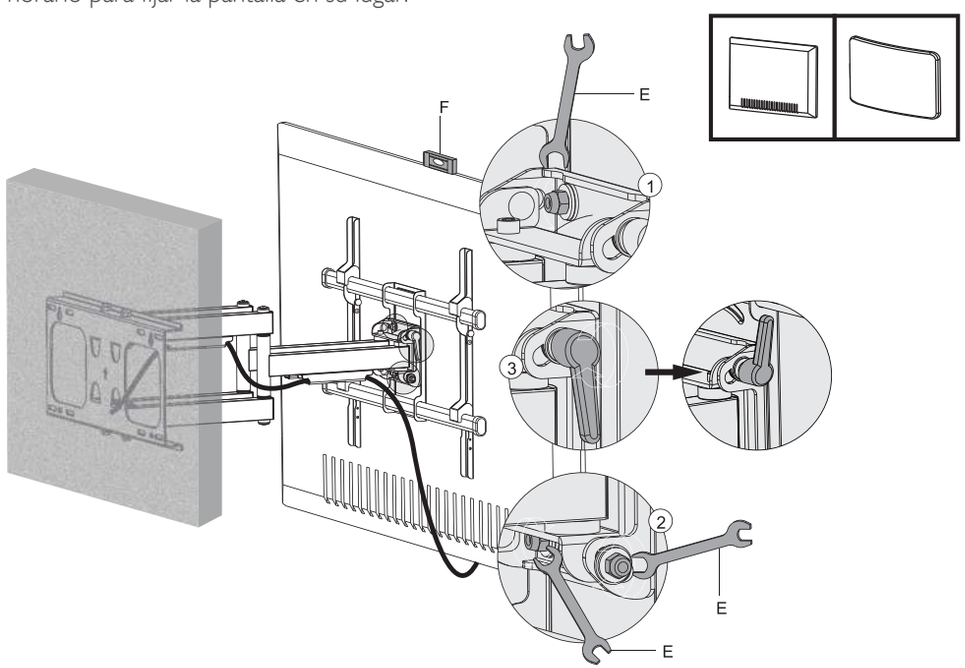

6. A continuación, ajuste el nivel y el ángulo de giro en la posición que le ofrezca la mejor visión, tal como se muestra en la figura siguiente.

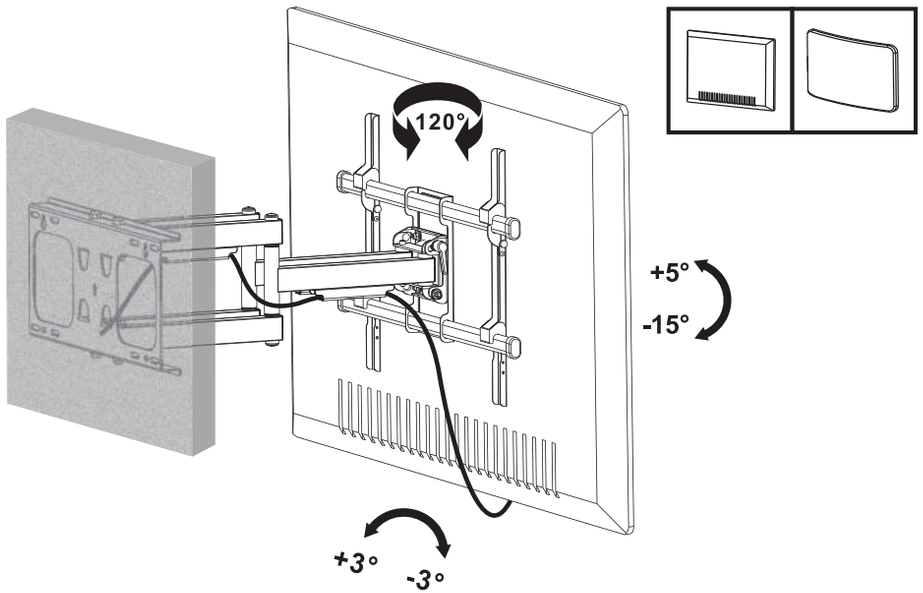

7. Y por último hale o empuje el brazo articulado hasta alcanzar el punto óptimo de separación de la pared.

Notas